SK Instalačný návod pre Solight 1MK40

1. Technické parametry

Max VESA: 600×400.

2. Zoznam dielov

Skontrolujte, či sú v balení priložené všetky nižšie uvedené súčiastky. Ak niektorá chýba alebo je poškodená, kontaktujte svojho predajcu.

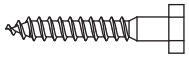

(A) M7x80
Samorezná skrutka (6)

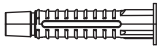

(B) 10x60
Plastová hmoždinka (6)

(C) Φ 8 mm
Podložka (10)

(D) Φ 6 mm
Podložka (4)

(E) 12 mm
Plastová podložka (4)

(F) M6x25 skrutka (4)

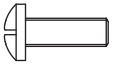

(G) M8x25 skrutka (4)

(H) M6x8 skrutka (8)

(I) Φ 6 mm
Podložka (8)

(J) 10 mm Kľúč

3. Montáž

Poznámka: Tento návod si pozorne prečítajte pred začatím montáže.

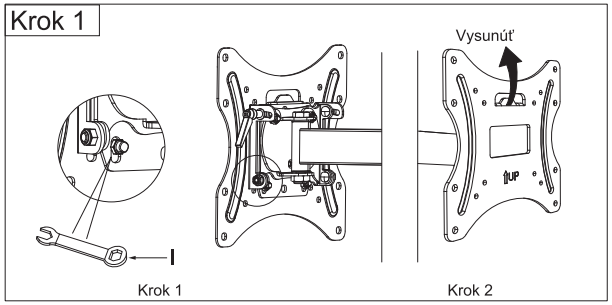

Krok 1:
Odskrutkujte dve matice zo zadnej strany TV dosky a vytiahnutím smerom nahor dosku zložte.

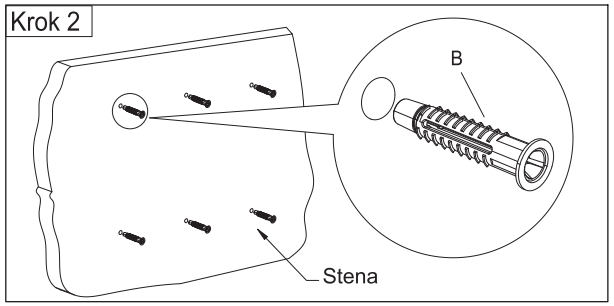

Krok 2:
Použite nástennú dosku ako predlohu pre vyznačenie šiestich otvorov. Vyvŕtajte otvory s priemerom 10 mm a hĺbke 80 mm. Nakoniec do nich vložte plastové hmoždinky.

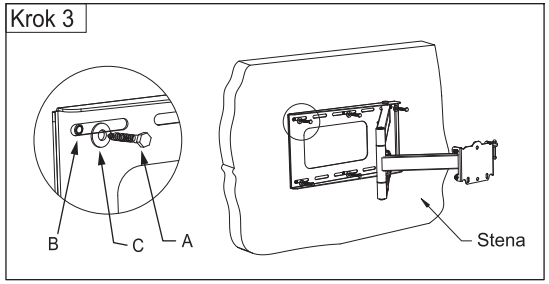

Krok 3:
Umiestnite nástennú dosku na stenu a zaistite samoreznými skrutky s podložkou.

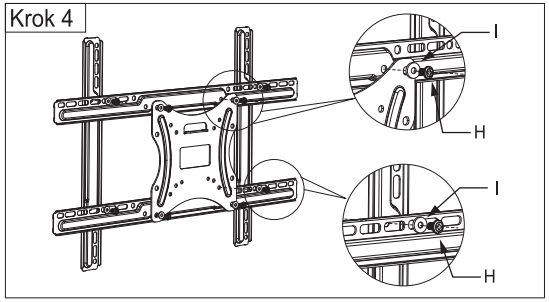

Krok 4:
Pripevnite dosku k nástěnnému držáku pomocou skrutiek M6x8.

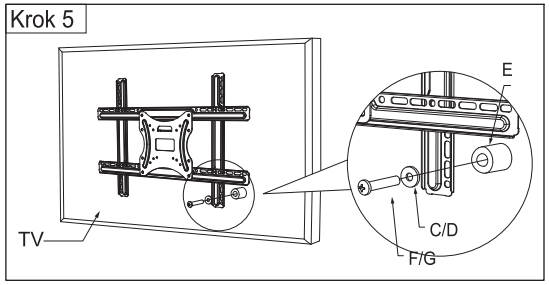

Krok 5:
Nainštalujte monitor / TV na TV dosku. Použite na to vybranej skrutky z priloženého vrecka.

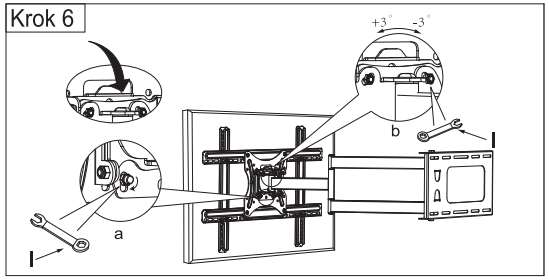

Krok 6:
a) Priložte TV k TV doske a utiahnite matice.
b) Teraz vyrovnajte TV do roviny pomocou vodováhy.

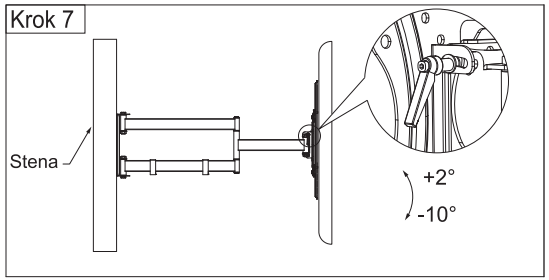

Krok 7:
Povoľte skrutku pre nastavenie pozorovacieho uhla. Ten je možné nastaviť v rozmedzí +2° až -10°. Potom skrutku zase dotiahnite.

Výrobca: Solight Holding, s.r.o.
Na Brně 1972, Hradec Králové 500 06
info@solight.cz